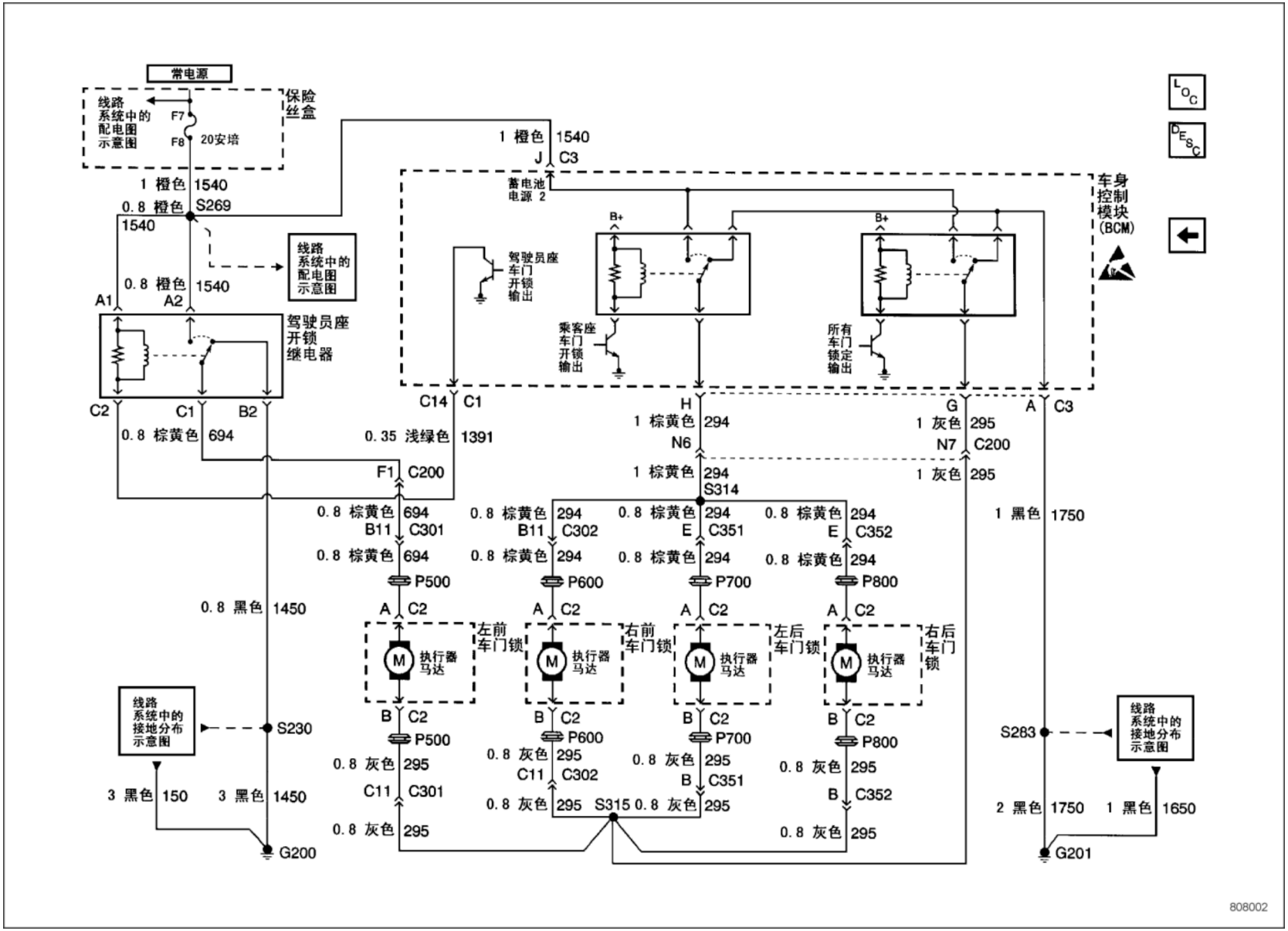
常电源
线路系统中的配电图示意图
F7
F8
20安培
保险丝盒
1 橙色 1540
0.8 橙色 S269
1540
线路系统中的配电图示意图
0.8 橙色 1540
A1
A2
驾驶员座开锁继电器
C2
C1
B2
0.8 棕黄色 694
1 橙色 1540
J C3
蓄电池电源 2
车身控制模块(BCM)
B+
驾驶员座车门开锁输出
乘客座车门开锁输出
所有车门锁定输出
C14 C1
0.35 浅绿色 1391
F1 C200
H
1 棕黄色 294
N6
1 棕黄色 294
S314
G
1 灰色 295
N7 C200
1 灰色 295
A C3
1 黑色 1750
0.8 棕黄色 694
B11 C301
0.8 棕黄色 694
P500
0.8 棕黄色 294
B11 C302
0.8 棕黄色 294
P600
0.8 棕黄色 294
E C351
0.8 棕黄色 294
P700
0.8 棕黄色 294
E C352
0.8 棕黄色 294
P800
0.8 黑色 1450
A C2
左前车门锁
右前车门锁
左后车门锁
右后车门锁
M 执行器马达
B C2
P500
0.8 灰色 295
C11 C301
0.8 灰色 295
P600
0.8 灰色 295
C11 C302
0.8 灰色 295
S315
0.8 灰色 295
P700
0.8 灰色 295
B C351
0.8 灰色 295
P800
0.8 灰色 295
B C352
0.8 灰色 295
线路系统中的接地分布示意图
S230
3 黑色 150
3 黑色 1450
G200
S283
2 黑色 1750
1 黑色 1650
G201
808002